РАЗРЕЗ 1-1 М 1:25

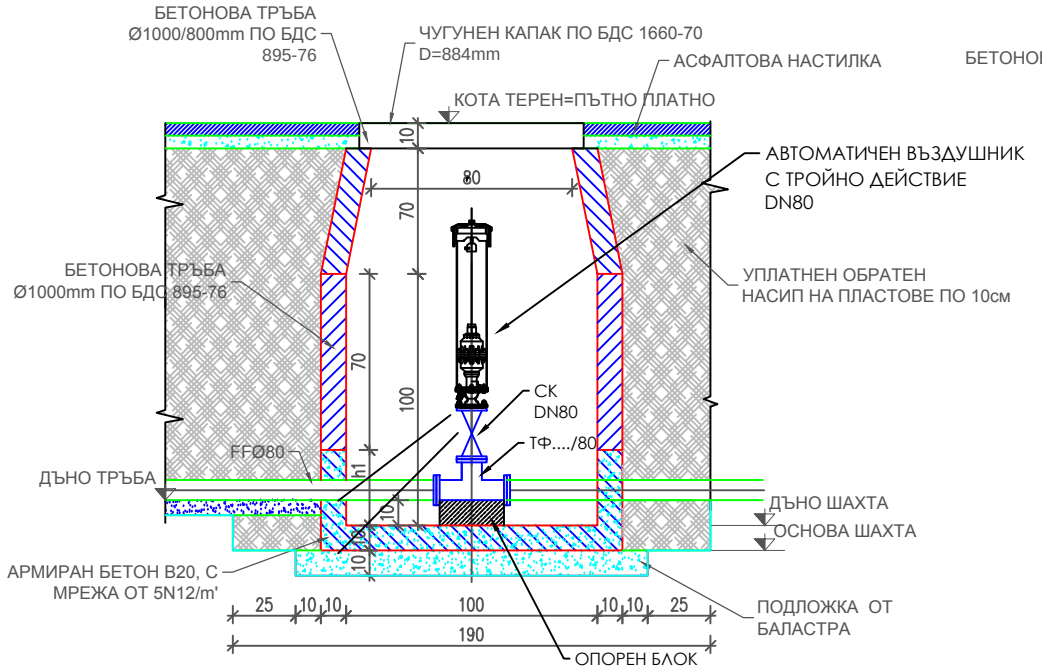

РАЗРЕЗ 2-2 М 1:25

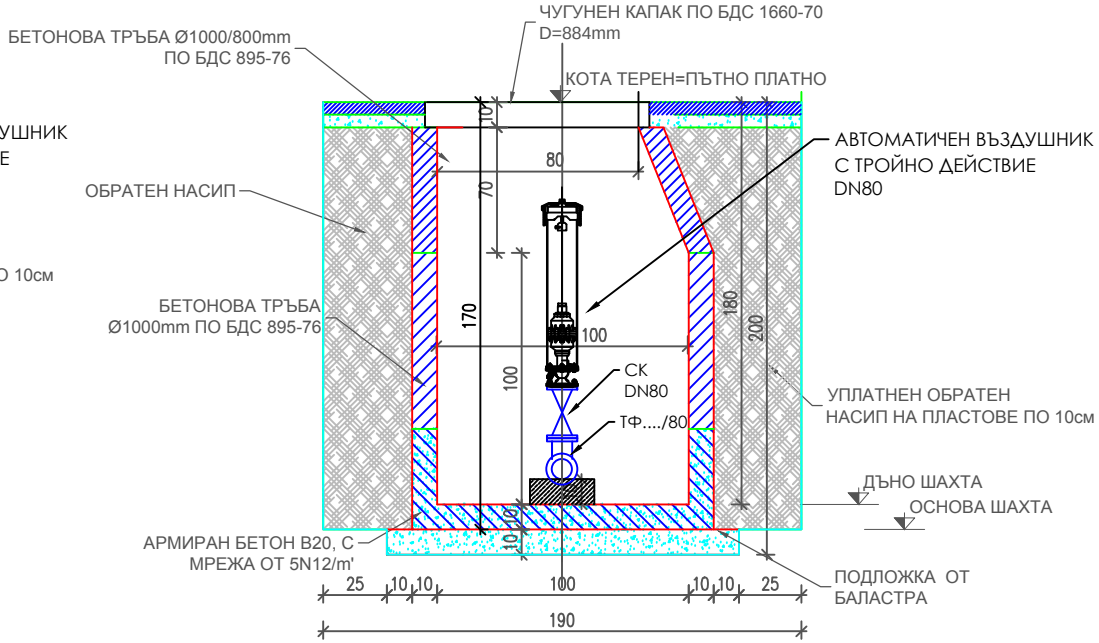

ПОГЛЕД ОТГОРЕ М 1:25

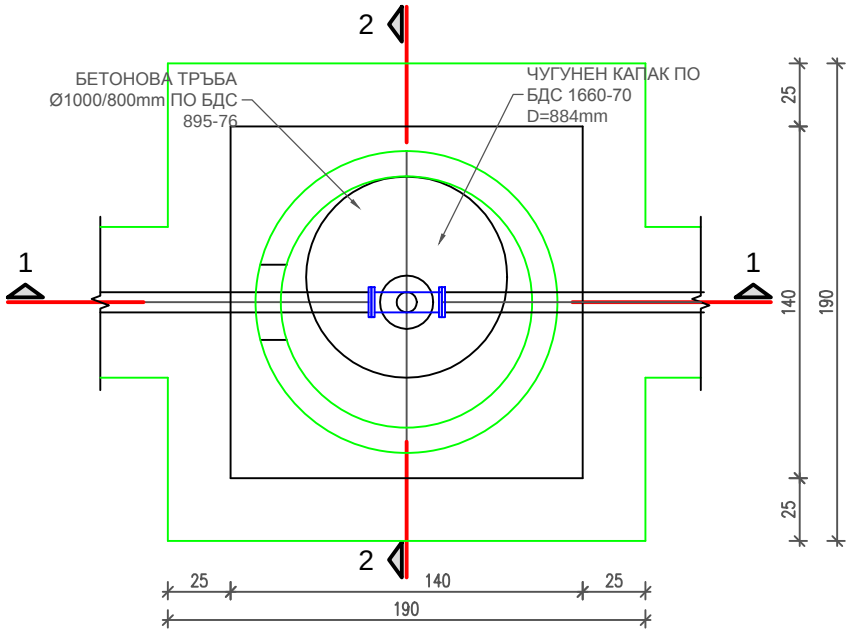

ВЪЗЛОЖИТЕЛ:		
ОБЩИНА МАДЖАРОВО		
Обект: Реконструкция и подмяна на вътрешна водопроводна мрежа в гр. Маджарово, с. Борислав, с. Ефрем, с. Тополово, с.Горно поле, с.Ръженово, с.Селска поляна и с. Сеноклас, Община Маджарово		
Подобект: Реконструкция и подмяна на вътрешна водопроводна мрежа в гр. Маджарово, Община Маджарово		
Част : ВиК	Фаза: Технически проект	
ПРОЕКТАНТ:		
"АКВА-ГЛЕН МАДЖАРОВО 2016"		
ДАТА: 2016	МАЩАБ: 1:25	Чертеж No 19
файл: 192-1-01-автомат. въздушник		Редакция No: 00
АВТОМАТИЧЕН ВЪЗДУШНИК		

ДЛЪЖНОСТ	И М Е	ПОДПИС
ПРОЕКТАНТ	инж. Х. ЕНГЕР	
водещ проектант	инж. Х. Енгер	
УПРАВИТЕЛ	С.Маркова	